Multi-Unit Charger Kit PMLN6384_ /PMLN6385_ User Guide

SEPTEMBER 2025

© 2025 Motorola Solutions, Inc. All Rights Reserved.

68012009063-CA

Contents

Safety and Legal 3
Intellectual Property and Regulatory Notices 3
Important Safety Instructions 4
Operational Safety Guidelines 4
Limited Warranty for Motorola Personal Communications Products Purchased 5
I. What Does This Warranty Cover? 5
II. How Long Is the Period of Coverage? 5
III. Who Is Covered? 5
IV. What Will We Do to Correct Warranty Problems? 5
V. How Can You Obtain Warranty Service or Other Information? 5
VI. What This Warranty Does Not Cover 6
VII. Some Other Limitations 6
VIII. Patent and Software Provisions 7
Contact Us 8
Icon Conventions 9
Style Conventions 10
Chapter 1: Charger Overview 11
Chapter 2: Motorola Solutions Authorized Batteries and Power Cords 13
Chapter 3: Operating Instructions 14
3.1 Charging Procedure 14
3.1.1 Charging a Stand-Alone Battery 15
3.2 Programming Radios by Cloning 16
Chapter 4: Charger LED Indications and Troubleshooting 17

Safety and Legal

This section provides the safety and legal information for this product.

Intellectual Property and Regulatory Notices

Copyrights

The Motorola Solutions products described in this document may include copyrighted Motorola Solutions computer programs. Laws in the United States and other countries preserve for Motorola Solutions certain exclusive rights for copyrighted computer programs. Accordingly, any copyrighted Motorola Solutions computer programs contained in the Motorola Solutions products described in this document may not be copied or reproduced in any manner without the express written permission of Motorola Solutions.

No part of this document may be reproduced, transmitted, stored in a retrieval system, or translated into any language or computer language, in any form or by any means, without the prior written permission of Motorola Solutions, Inc.

Trademarks

MOTOROLA, MOTO, MOTOROLA SOLUTIONS, and the Stylized M Logo are trademarks or registered trademarks of Motorola Trademark Holdings, LLC and are used under license. All other trademarks are the property of their respective owners.

License Rights

The purchase of Motorola Solutions products shall not be deemed to grant either directly or by implication, estoppel or otherwise, any license under the copyrights, patents or patent applications of Motorola Solutions, except for the normal nonexclusive, royalty-free license to use that arises by operation of law in the sale of a product.

Open Source Content

This product may contain Open Source software used under license. Refer to the product installation media for full Open Source Legal Notices and Attribution content.

European Union (EU) and United Kingdom (UK) Waste of Electrical and Electronic Equipment (WEEE) Directive



The European Union's WEEE directive and the UK's WEEE regulation require that products sold into EU countries and the UK must have the crossed-out wheelie bin label on the product (or the package in some cases). As defined by the WEEE directive, this crossed-out wheelie bin label means that customers and end users in EU and UK countries should not dispose of electronic and electrical equipment or accessories in household waste.

Customers or end users in EU and UK countries should contact their local equipment supplier representative or service center for information about the waste collection system in their country.

Disclaimer

Please note that certain features, facilities, and capabilities described in this document may not be applicable to or licensed for use on a specific system, or may be dependent upon the characteristics of a specific mobile

subscriber unit or configuration of certain parameters. Please refer to your Motorola Solutions contact for further information.

© 2025 Motorola Solutions, Inc. All Rights Reserved

Important Safety Instructions

This document contains important safety and operating instructions. Read the following instructions carefully and save them for future reference.

Before using the battery charger, read all the instructions and cautionary markings on the charger, the battery, and the radio using the battery.

WARNING:

- Pull the plug rather than the cord when disconnecting the charger to reduce the risk of electric plug and cord damage.
- Avoid using an extension cord to reduce the risk of fire or electric shock. Ensure that the cord size is 18 AWG for lengths of up to 6.5 ft (2 m) and 16 AWG for lengths up to 9.8 ft (3 m) if an extension cord must be used.
- Do not operate the charger if it is broken or damaged in any way to reduce the risk of fire, electric shock, or injury. Take the charger to a qualified Motorola Solutions service representative.
- Do not disassemble the charger to reduce the risk of fire or electric shock. The charger is not repairable and replacement parts are not available.
- Unplug the charger from the Alternating Current (AC) outlet before attempting any maintenance or cleaning to reduce the risk of electric shock.
- Charge only the rechargeable Motorola Solutions authorized batteries to reduce the risk of injury. Other batteries cause explosion, personal injury, and damage.
- The use of accessories not recommended by Motorola Solutions results in risk of fire, electric shock, or injury.

Operational Safety Guidelines

- Turn off the radio while charging the battery.
- The equipment is not suitable for outdoor use. Use only in dry locations or conditions.
- Connect the equipment only to an appropriate power cord with the correct voltage.
- Disconnect from line voltage by removing the plug from the outlet.
- The equipment must connect to a nearby and easily accessible socket outlet.
- Replacements must comply with the type and rating specified in the equipment instructions for equipment that uses fuses.
- The maximum ambient temperature around the charger must not exceed 40°C (104°F).
- The output power from the power supply unit must not exceed the ratings stated on the product label located on the bottom of the charger.
- Ensure that the power cord is in a place that is not stepped on, tripped over, subjected to water, damage, or stress.

Limited Warranty for Motorola Personal Communications Products Purchased

If your charger is defective, please contact your Motorola Partner where the unit was purchased.

I. What Does This Warranty Cover?

- Products. Defects in materials and workmanship in wireless cellular telephones, pagers and/or two-way radios and certain accessories that are sold with them, such as the battery, battery charger and holster manufactured and/or sold by Motorola (Products).
- Batteries. Defects in materials and workmanship in batteries that are manufactured by Motorola and/or sold with Products are covered by this warranty only if the fully-charged capacity falls below 80% of rated capacity or they leak.

II. How Long Is the Period of Coverage?

From the date the Products are purchased by the first end-user:

- Products. The warranty is for one year.
- Software. The warranty is for 90 days.
- Repairs/Replacements. The warranty is for the balance of the original warranty or for 90 days from the date you receive it, whichever is longer.

III. Who Is Covered?

This warranty extends to the first end-user purchaser only.

IV. What Will We Do to Correct Warranty Problems?

At no charge to you, we have the option to repair or replace the Products or software that do not conform to the warranty or to refund the Products' purchase price. We may use functionally equivalent reconditioned, refurbished, pre-owned or new Products or parts. No software updates are provided.

V. How Can You Obtain Warranty Service or Other Information?

At no charge to you, we have the option to repair or replace the Products or software that do not conform to the warranty or to refund the Products' purchase price. We may use functionally equivalent reconditioned/ refurbished/pre-owned or new Products or parts. No software updates are provided.

For product information please visit us at: www.motorolasolutions.com/governmentandenterprise.

You will receive instructions on how to ship the Products to Motorola. You must ship the Products to us with freight, duties and insurance prepaid. Along with the Products you must include: (a) a copy of your receipt, bill of sale or other comparable proof of purchase; (b) a written description of the problem; (c) the name of your service provider (if this Product requires subscription service); (d) the name and location of the installation facility (if applicable) and, most importantly; (e) your address and telephone number. If requested, you must also return all detachable parts such as antennas, batteries and chargers. ALWAYS RETAIN YOUR ORIGINAL PROOF OF PURCHASE.

We will ship repaired or replacement Products at our expense for the freight and insurance, but at your expense for any duties.

VI. What This Warranty Does Not Cover

- Products that are operated in combination with ancillary or peripheral equipment or software not furnished by Motorola for use with the Products (“ancillary equipment”) or any damage to the Products or ancillary equipment as a result of such use. Among other things, “ancillary equipment” includes batteries, chargers, adaptors and power supplies not manufactured or supplied by Motorola. Any of these voids the warranty.
- Someone other than Motorola (or its authorised service centres) tests, adjusts, installs, maintains, alters, modifies or services the Products in any way. Any of these voids the warranty.
- Rechargeable batteries that: (a) are charged by other than the Motorola-approved battery charger specified for charging such batteries; (b) have any broken seals or show evidence of tampering; (c) are used in equipment other than the Product for which they are specified; or (d) are charged and stored at temperatures greater than 60 degrees centigrade. Any of these voids the warranty.
- Products that have: (a) serial numbers or date tags that have been removed, altered or obliterated; (b) board serial numbers that do not match each other, or board serial numbers that do not match the housing; or (c) non-conforming or non-Motorola housings or parts. Any of these voids the warranty.
- Defects or damage that result from: (a) use of the Products in a manner that is not normal or customary; (b) improper operation or misuse; (c) accident or neglect such as dropping the Products onto hard surfaces; (d) contact with water, rain, extreme humidity or heavy perspiration; (e) contact with sand, dirt or the like or (f) contact with extreme heat, or spills of food or liquid.
- Physical damage to the surface of the Products, including scratches, cracks or other damage to a display screen, lens or other externally exposed parts.
- Failure of Products that is due primarily to any communication service or signal you may subscribe to or use with the Products.
- Coil cords that are stretched or that have any broken modular tabs.
- Products that are leased.

Flat-rate repair rates may apply to Products not covered by this warranty. To obtain information about Products needing repairs that are not covered by this warranty, please call the telephone number previously listed. We will provide information on repair availability, rates, methods of payment, where to send the Products, etc.

VII. Some Other Limitations

This is Motorola’s complete warranty for the Products and states your exclusive remedies.

This warranty is given in lieu of all other express warranties. Implied warranties, including without limitation, the implied warranties of merchant ability and fitness for a particular purpose, are given only if specifically required by applicable law. Otherwise, they are specifically excluded.

No warranty is made as to coverage, availability or grade of service provided by the Products, whether through a service provider or otherwise.

No warranty is made that the software will meet your requirements or will work in combination with any hardware or applications software products provided by third parties, that the operation of the software products will be uninterrupted or error free, or that all defects in the software products will be corrected.

In no event shall Motorola be liable, whether in contract or tort (including negligence) for damages in excess of the purchase price of the Product, or for any indirect, incidental, special or consequential damages of any kind, or loss of revenue or profits, loss of business, loss of information or data, or other financial loss arising out of or in connection with the ability or inability to use the Products, to the full extent these damages may be disclaimed by law.

VIII. Patent and Software Provisions

At Motorola’s expense, we will defend you and pay costs and damages that may be finally awarded against you, to the extent that a lawsuit is based on a claim that the Products directly infringe a patent. Our obligation is conditioned on: (a) you notifying us promptly in writing when you receive notice of the claim; (b) you giving us sole control of the defence of the suit and all negotiations for its settlement or compromise; and (c) should the Products become, or in Motorola's opinion be likely to become, the subject of a claim of infringement of a patent, you permit us, at our option and expense, either to: procure for you the right to continue using the Products; replace or modify them so that they become non-infringing; or grant you a credit for such Products, as depreciated, and accept their return. The depreciation will be an equal amount per year over the lifetime of the Products, as established by Motorola.

Motorola will have no liability to you with respect to any claim of patent infringement that is based upon the combination of the Products or parts furnished under this limited warranty with ancillary equipment, as defined in Article VI above.

This is Motorola’s entire liability with respect to infringement of patents by the Products.

Laws in certain countries preserve for Motorola and other third party software providers certain exclusive rights for copyrighted software, such as the exclusive rights to reproduce in copies and distribute copies of such software. The software may be copied into, used in and redistributed with only those Products that are associated with such software. No other use, including without limitation, disassembly or reverse engineering of such software or exercise of exclusive rights in such software is permitted.

Some countries and other jurisdictions do not allow the exclusion or limitation of incidental or consequential damages, or limitation on the length of an implied warranty, so the above limitations or exclusions may not apply to you. This warranty gives you specific legal rights and you may also have other rights, which vary from jurisdiction to jurisdiction.

Contact Us

The Centralized Managed Support Operations (CMSO) is the primary contact for technical support included in your organization's service agreement with Motorola Solutions. To enable faster response time to customer issues, Motorola Solutions provides support from multiple countries around the world.

Service agreement customers should be sure to call the CMSO in all situations listed under Customer Responsibilities in their agreement, such as:

- To confirm troubleshooting results and analysis before taking action

Your organization received support phone numbers and other contact information appropriate for your geographic region and service agreement. Use that contact information for the most efficient response. However, if needed, you can also find general support contact information on the Motorola Solutions website, by following these steps:

1. Enter motorolasolutions.com in your browser.
2. Ensure that your organization's country or region is displayed on the page. Clicking or tapping the name of the region provides a way to change it.
3. Select "Support" on the motorolasolutions.com page.

Documentation Portal

The Motorola Solutions (MSI) Documentation Portal is an online platform where you can find all the user documentation in one place, go to https://motr.la/docs.

You can provide feedback, questions, or comments for any publication or article by selecting the feedback icon. See Providing Feedback.

Learning Center

Discover the many learning opportunities within the MSI Learning Center to explore your curiosities, shape your career and maximize your impact, go to https://learningcenter.motorolasolutions.com/.

Icon Conventions

The documentation set is designed to give the reader more visual clues. The following graphic icons are used throughout the documentation set.



DANGER: The signal word DANGER with the associated safety icon implies information that, if disregarded, will result in death or serious injury.



WARNING: The signal word WARNING with the associated safety icon implies information that, if disregarded, could result in death or serious injury, or serious product damage.



CAUTION: The signal word CAUTION with the associated safety icon implies information that, if disregarded, may result in minor or moderate injury, or serious product damage.

CAUTION: The signal word CAUTION may be used without the safety icon to state potential damage or injury that is not related to the product.



IMPORTANT: IMPORTANT statements contain information that is crucial to the discussion at hand, but is not a CAUTION or WARNING. There is no warning level associated with the IMPORTANT statement.



NOTE: NOTICE contains information more important than the surrounding text, such as exceptions or preconditions. They also refer the reader elsewhere for additional information, remind the reader how to complete an action (when it is not part of the current procedure, for instance), or tell the reader where something is on the screen. There is no warning level associated with a notice.

Style Conventions

The following style conventions are used:

Convention	Description
Bold	This typeface is used for names of, for instance, windows, buttons, and labels when these names appear on the screen (example: the **Alarms Browser** window). When it is clear that we are referring to, for instance, a button, the name is used alone (example: Click **OK**).
`Monospacing font in bold`	This typeface is used for words to be typed in exactly as they are shown in the text (example: In the **Address** field, type `http://ucs01.ucs:9080/`).
`Monospacing font`	This typeface is used for messages, prompts, and other text displayed on the computer screen (example: `A new trap destination has been added`).
`<Monospacing font in bold Italic>`	This typeface is used with angle brackets as placeholders for a specific member of the group that the words represent (example: *`<router number>`*). **NOTE:** In sequences to be typed in, the angle brackets are omitted to avoid confusion whether to include the angle brackets in the text to be typed.
CAPITAL LETTERS	This typeface is used for keyboard keys (example: Press Y, and then press ENTER).
Italic	This typeface is used for citations. A citation usually is the name of a document or a phrase from another document (example: *Dimetra IP System Overview*).
→	An → (arrow pointing right) is used for indicating the menu or tab structure in instructions on how to select a certain menu item (example: **File** → **Save**) or a certain subtab.

Chapter 1

Charger Overview

The charger pockets accommodate either a radio with battery, radio with battery in the holster, or a stand-alone battery. Batteries charge best at room temperature.

NOTE: Turn the radio off before the radio with battery.

Figure 1: Multi-Unit Charger Bottom View

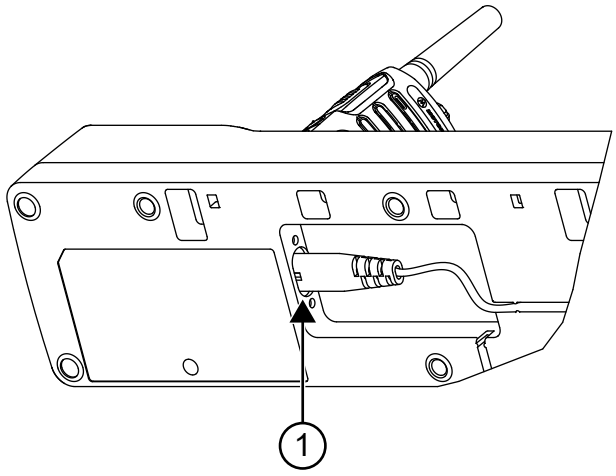

Table 1: Multi-Unit Charger Bottom View

Number	Description
1	Charger power receptacle

Figure 2: Multi-Unit Charger Front View

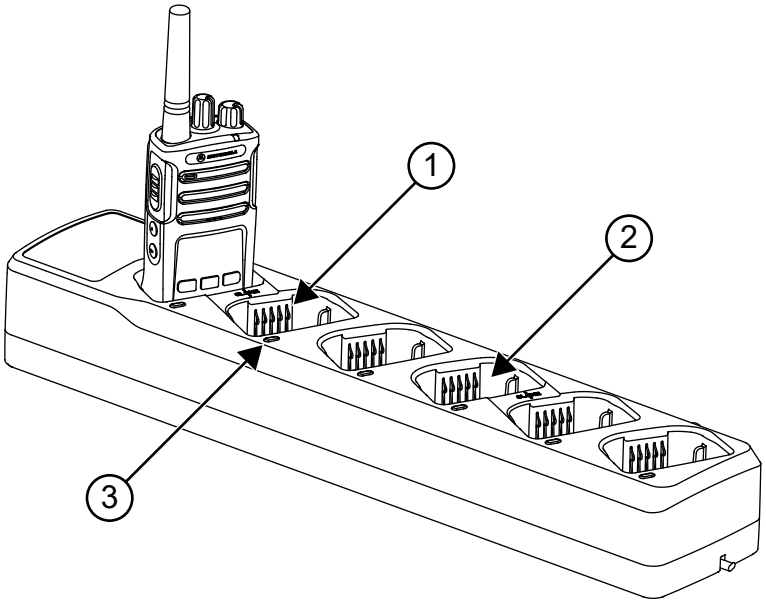

Table 2: Multi-Unit Charger Front View Description

Number	Description
1	Charging contacts
2	Charging pocket
3	Charging indicator

Chapter 2

Motorola Solutions Authorized Batteries and Power Cords

Motorola Solutions Authorized Batteries

Table 3: Motorola Solutions Authorized Batteries

Kit Number	Description
PMNN4434_	Standard Lithium-Ion Battery
PMNN4453_	High Capacity Lithium-Ion Battery

Motorola Solutions Authorized Power Cords

Table 4: Motorola Solutions Authorized Power Cords

Charger Kit	Description	Power Cord	Plug type
PMLN6387_	Multi-Unit Charging Tray	N/A	N/A
PMLN6384_	Multi-Unit Charger (North America)	3004209T04	North America
PMLN6385_	Multi-Unit Charger (Europe/United Kingdom)	3004209T01 /T02	Europe/United Kingdom

Chapter 3

Operating Instructions

This section contains the charging information of your charger.

3.1 Charging Procedure

Procedure:

1. Plug the charger end of the power supply cord into the power receptacle at the bottom of the charger.

   Figure 3: Charger Power Receptacle

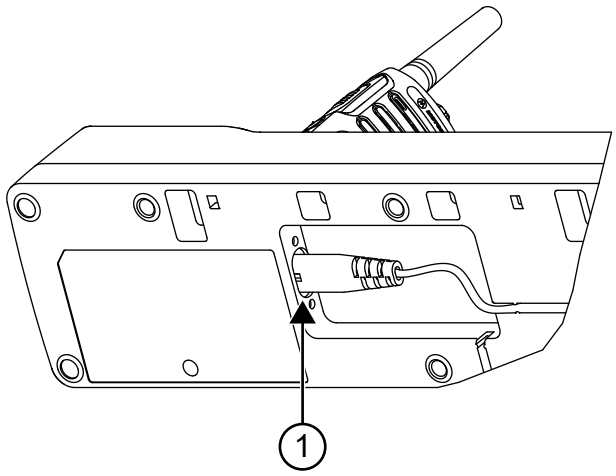

Number	Description
1	Charger power receptacle

2. Plug the wall receptacle end of the power supply cord into an appropriate Alternating Current (AC) power outlet.

   The LED blinks in green at once after a successful turn-on.

3. Insert a battery or a turned off radio with battery into an available pocket.
   a. Align the groove of the battery with the raised rail in the pocket.
   b. Press the battery towards the rear of the pocket.
   c. Slide the battery into the pocket for a complete contact.

   The charger LED indicates battery level status as shown in Table 3. The charger LED illuminates in red if the battery is charging rapidly and illuminates in green if the battery is fully charged.

4. Use both hands to remove a radio or battery from the pocket. One hand is to hold and support the charger and the other hand is to remove the radio or battery.

3.1.1

Charging a Stand-Alone Battery

Procedure:

Align the groove of the battery with the raised rail in the pocket.

Figure 4: Charging Stand Alone Battery

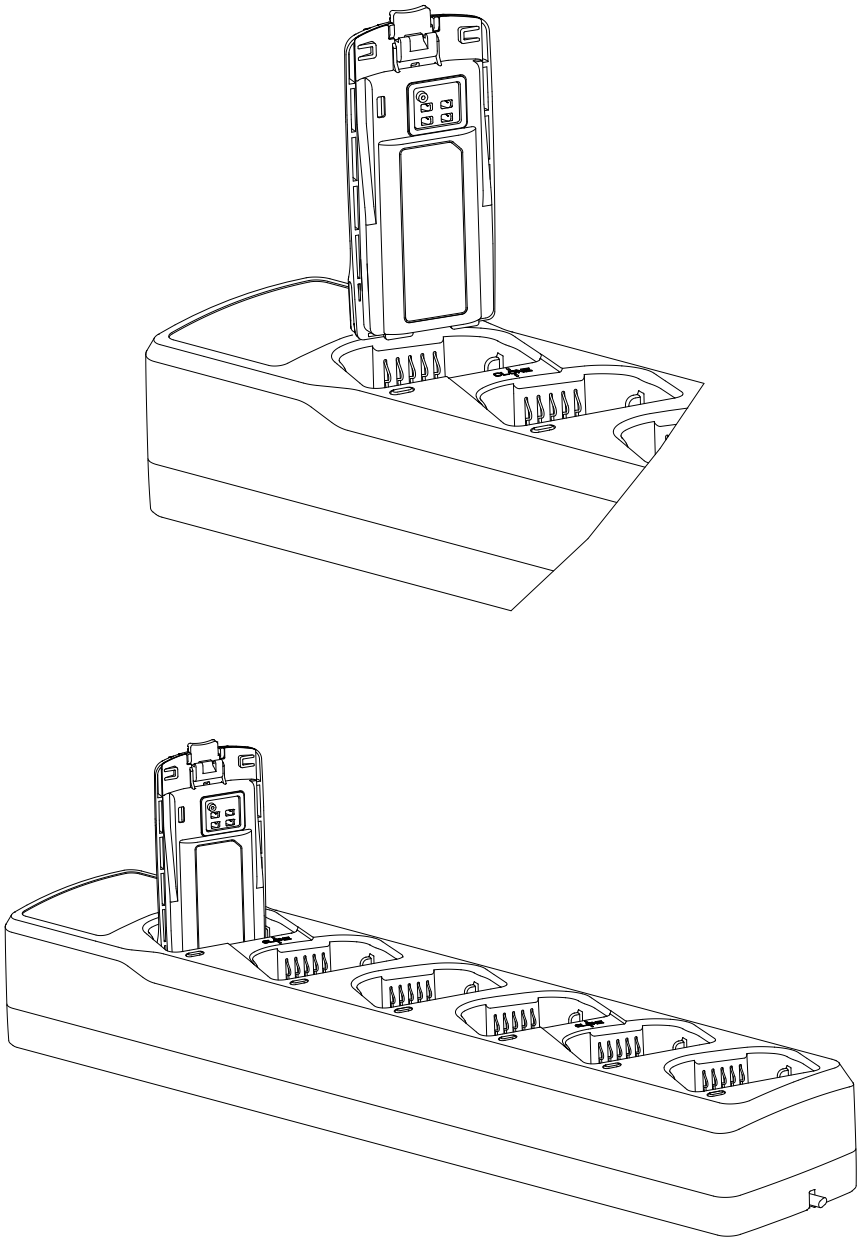

3.2

Programming Radios by Cloning

The Multi-Unit Charger allows you to clone up to two radios at a time (two sources and two target radios) by using pockets 1, 2 and 4, 5. The purpose of cloning is to copy the feature image of a radio.

Prerequisites:

- Refer to the radio manual for button sequence to enable the primary radio and further details on the cloning procedure.
- Ensure that the batteries are fully charged and the contacts are not contaminated or producing faulty connections.

Procedure:

1. Turn on the secondary radio and insert the radio into the pocket 2 or 5.
2. Insert the primary radio into pocket 1 or 4 respectively depending on location the secondary radio is located.

   NOTE: Primary radio must be prepared for cloning through key button presses before inserting into pockets.

   Figure 5: Clone Radios

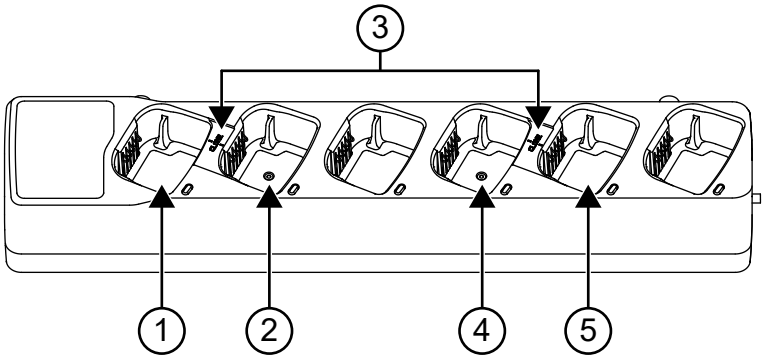

Number	Description
1	Charging pocket 1
2	Charging pocket 2
3	'CLONE' symbol
4	Charging pocket 4
5	Charging pocket 5

3. Press the key button on the primary radio to begin cloning.

   NOTE:
   - Tones are used to indicate good or bad cloning.
   - The cloning process takes less than 4 seconds.

Chapter 4

Charger LED Indications and Troubleshooting

When troubleshooting, always observe the color of the LED.

Table 5: Charger LED Indicators

Indication	LED Status	Description
Power on	Single green blink 	The charger is ready for use.
No battery in pocket	Off 	The charger identifies the battery as invalid or damaged.
Waiting to rapid charge	Blinking amber 	The battery is under-voltage recovery. **NOTE:** The charger automatically transitions to charging when the battery temperature warms up, or cools down.
Error	Rapid blinking red 	• The battery is invalid or damaged, or wrong power voltage is being used. • Battery Under-Voltage Recovery Timeout (60 minutes)
Charging	Solid red 	The battery is charging.
Charged	Solid green 	The battery is ready for use.

NOTE: If the charger LED displays a negative indication, remove the battery from the pocket. Inspect the charger and battery contacts to ensure they are clean. Reinsert the battery. Inspect the power cord and charger connectors to ensure they are clean and ready for use, too. If the negative indication continues, contact your Motorola Solutions Sales Representative.

If there is **no LED** indication:

1. Check that the radio with battery, or stand-alone battery, is inserted correctly.
2. Ensure that the power cord is plugged securely into the charger with an appropriate Alternating Current (AC) outlet, and there is power to the outlet.

3. Confirm that the battery used with the radio is Motorola Solutions authorized batteries listed in Motorola Solutions Authorized Batteries and Power Cords on page 13.

Table des matières

Informations légales et de sécurité 3
Propriété intellectuelle et avis réglementaires 3
Instructions de sécurité importantes 4
Consignes de sécurité lors du fonctionnement 4
Garantie limitée pour les produits de communication personnelle Motorola achetés 5
I. Couverture de la garantie 5
II. Durée de la période de couverture 5
III. Bénéficiaire de la garantie 5
IV. Mesures pour résoudre les défauts couverts par la garantie 5
V. Obtention du service de garantie ou d'autres informations 5
VI. Éléments non couverts par la garantie 6
VII. Autres limitations 6
VIII. Dispositions relatives aux brevets et logiciels 7
Nous contacter 8
Conventions concernant les icônes 9
Conventions de style 10
Chapitre 1 : Présentation du chargeur 11
Chapitre 2 : Batteries et cordons d'alimentation agréés par Motorola Solutions 13
Chapitre 3 : Instructions d'utilisation 14
3.1 Procédure de charge 14
3.1.1 Charge d'une batterie seule 15
3.2 Programmation des radios par clonage 16
Chapitre 4 : Indications de la LED du chargeur et dépannage 17

Informations légales et de sécurité

Cette section contient des informations légales et de sécurité relatives à ce produit.

Propriété intellectuelle et avis réglementaires

Copyrights

Les produits Motorola Solutions décrits dans ce document peuvent inclure des programmes informatiques Motorola Solutions protégés par un copyright. Les lois des États-Unis et d'autres pays garantissent certains droits exclusifs à Motorola Solutions pour ces programmes informatiques protégés par copyright. En conséquence, il est interdit de copier ou de reproduire, de quelque manière que ce soit, les programmes informatiques Motorola Solutions protégés par un copyright contenus dans les produits Motorola Solutions décrits dans ce document sans l'autorisation expresse et écrite de Motorola Solutions.

Aucune partie du présent document ne peut être reproduite, transmise, stockée dans un système de récupération ou traduite dans toute autre langue ou tout autre langage informatique, sous quelque forme ou par quelque moyen que ce soit, sans l'autorisation écrite préalable de Motorola Solutions, Inc.

Trademarks

MOTOROLA, MOTO, MOTOROLA SOLUTIONS, and the Stylized M Logo are trademarks or registered trademarks of Motorola Trademark Holdings, LLC and are used under license. All other trademarks are the property of their respective owners.

Droits de licence

L'acquisition de produits Motorola Solutions ne saurait en aucun cas conférer de licence, directement, indirectement ou de toute autre manière, en vertu des droits d'auteur, brevets ou demandes de brevet appartenant à Motorola Solutions, autres que la licence habituelle d'utilisation non exclusive et libre de droit qui découle légalement de la vente du produit.

Contenu Open Source

Ce produit peut contenir un logiciel Open Source utilisé sous licence. Reportez-vous au support d'installation du produit pour consulter les mentions légales et les informations d'attribution open source complètes.

Directive relative aux déchets d'équipements électriques et électroniques (DEEE) pour l'Union européenne et pour le Royaume-Uni



La directive DEEE de l'Union européenne et celle du Royaume-Uni indiquent que les produits vendus au sein de l'UE et du Royaume-Uni doivent présenter le symbole d'une poubelle barrée (directement sur le produit ou sur l'emballage dans certains cas). Comme indiqué par la directive DEEE, l'étiquette de la poubelle barrée signifie que les clients et les utilisateurs finaux au sein de l'UE et du Royaume-Uni ne doivent pas mettre au rebut les équipements et les accessoires électriques et électroniques avec les déchets ménagers.

Les clients ou les utilisateurs finaux au sein de l'UE et du Royaume-Uni doivent prendre contact avec le représentant local du fournisseur de leur équipement ou le centre de maintenance pour obtenir des informations sur le système de collecte des déchets dans leur pays.

Limitation de responsabilité

Notez que certaines fonctionnalités, fonctions et caractéristiques décrites dans ce document peuvent ne pas s'appliquer ou faire l'objet d'une licence pour une utilisation sur un système spécifique, ou peuvent dépendre des caractéristiques d'un terminal radio mobile spécifique ou de la configuration de certains paramètres. Contactez votre représentant Motorola Solutions pour en savoir plus.

© 2025 Motorola Solutions, Inc. All Rights Reserved

Instructions de sécurité importantes

Ce document contient des instructions d'utilisation et de sécurité importantes. Lisez attentivement ces instructions et conservez-les pour pouvoir les consulter ultérieurement.

Avant d'utiliser le chargeur de batterie, lisez toutes les instructions et mises en garde sur le chargeur, la batterie et la radio utilisant la batterie.



AVERTISSEMENT :

- Pour réduire les risques d'endommagement de la fiche électrique et du cordon, tirez sur la fiche plutôt que sur le cordon lorsque vous débranchez le chargeur.
- Pour réduire les risques d'incendie ou de décharge électrique, évitez d'utiliser une rallonge. Si vous devez utiliser une rallonge, veillez à utiliser un câble 18 AWG pour les longueurs de 2 mètres maximum et un câble 16 AWG pour les longueurs de 3 mètres maximum.
- Pour réduire les risques d'incendie, de décharge électrique ou de blessure, n'utilisez pas le chargeur s'il est cassé ou endommagé. Confiez le chargeur à un technicien de maintenance Motorola Solutions agréé.
- Pour réduire les risques d'incendie ou de décharge électrique, ne démontez pas le chargeur. Il ne peut pas être réparé et aucune pièce de rechange n'est disponible.
- Pour réduire les risques de choc électrique, débranchez le chargeur de la prise de courant alternatif (CA) avant de procéder à toute opération d'entretien ou de nettoyage.
- Chargez uniquement les batteries rechargeables agréées Motorola Solutions pour réduire les risques de blessure. D'autres batteries risquent d'exploser et de provoquer des dommages matériels et corporels.
- L'utilisation d'accessoires non agréés par Motorola Solutions peut présenter des risques d'incendie, de décharge électrique ou de blessure.

Consignes de sécurité lors du fonctionnement

- Éteignez la radio lorsque vous chargez la batterie.
- L'appareil n'est pas adapté à une utilisation en extérieur. Utilisez-le uniquement dans des conditions ou environnements secs.
- Connectez l'appareil uniquement à un cordon d'alimentation approprié et à tension adaptée.
- Déconnectez l'appareil de la ligne sous tension en débranchant la fiche de l'alimentation secteur.
- L'appareil doit être branché sur une prise située à proximité et facilement accessible.
- Si l'appareil est doté de fusibles, le type et la valeur nominale du fusible de remplacement doivent correspondre aux spécifications indiquées dans les instructions fournies avec cet appareil.
- La température ambiante maximale autour du chargeur ne doit pas dépasser 40 °C.
- La puissance de sortie du bloc d'alimentation ne doit pas dépasser les valeurs indiquées sur l'étiquette située sur la partie inférieure du chargeur.

- Vérifiez que le cordon d'alimentation est placé de façon à ce que personne ne puisse le piétiner ou qu'il ne risque de faire trébucher personne et à ce qu'il ne soit pas mouillé, endommagé ou détendu.

Garantie limitée pour les produits de communication personnelle Motorola achetés

Si le chargeur est défectueux, contactez le partenaire Motorola auprès duquel vous avez acheté le produit.

I. Couverture de la garantie

- Produits. Les défauts de fabrication et de matériel de téléphones cellulaires, de téléavertisseurs et/ou de radios professionnelles et/ou de certains accessoires vendus avec ces produits, tels que la batterie, le chargeur de batterie et l'étui fabriqués et/ou vendus par Motorola (Produits).
- Batteries. Les défauts de fabrication et de matériel des batteries fabriquées par Motorola et/ou vendues avec les produits sont couverts par cette garantie uniquement si la capacité de la batterie complètement chargée est inférieure à 80 % de sa capacité de charge nominale ou si elle fuit.

II. Durée de la période de couverture

À compter de la date d'achat des produits par le premier utilisateur final :

- Produits. La garantie est d'un an.
- Logiciels. La garantie est de 90 jours.
- Réparations/remplacements. La garantie correspond à la garantie originale ou s'étend sur 90 jours à compter de la date de réception, selon la durée la plus longue.

III. Bénéficiaire de la garantie

La présente garantie s'applique uniquement au premier acquéreur-utilisateur.

IV. Mesures pour résoudre les défauts couverts par la garantie

Sans aucun frais supplémentaire, nous pouvons réparer ou remplacer les produits ou logiciels qui ne sont pas conformes à la garantie ou rembourser le prix d'achat des produits. Nous pouvons utiliser des produits ou pièces assurant une fonction équivalente, reconditionnés, remis à neuf, reconstruits ou neufs. Aucune mise à jour logicielle n'est fournie.

V. Obtention du service de garantie ou d'autres informations

Sans aucun frais supplémentaire, nous pouvons réparer ou remplacer les produits ou logiciels qui ne sont pas conformes à la garantie ou rembourser le prix d'achat des produits. Nous pouvons utiliser des produits ou pièces assurant une fonction équivalente, reconditionnés, remis à neuf, reconstruits ou neufs. Aucune mise à jour logicielle n'est fournie.

Pour obtenir des informations sur les produits, consultez la page www.motorolasolutions.com/governmentandenterprise.

Vous recevrez des instructions concernant l'expédition des produits à Motorola. Vous devez nous renvoyer les produits, ainsi que les frais de port, de douane et d'assurance prépayés. En plus des produits, vous devez fournir : (a) une copie de votre ticket de caisse, facture ou toute autre preuve d'achat équivalente ; (b) une

description écrite du problème ; (c) le nom de votre prestataire de services (si ce produit nécessite un service d'abonnement) ; (d) le nom et l'adresse du détaillant (le cas échéant) ; et, surtout, (e) votre adresse et votre numéro de téléphone. Si nécessaire, vous devez également renvoyer toutes les pièces amovibles telles que les antennes, batteries et chargeurs. CONSERVEZ TOUJOURS LA PREUVE D'ACHAT D'ORIGINE.

Nous vous enverrons les produits réparés ou remplacés à nos frais pour ce qui est du transport et de l'assurance, mais les éventuels frais de douane restent à votre charge.

VI. Éléments non couverts par la garantie

- Les produits utilisés en association avec un équipement auxiliaire ou périphérique ou des logiciels non fournis par Motorola pour une utilisation avec les produits (« équipement auxiliaire ») ou tout dommage occasionné aux Produits ou à l'équipement auxiliaire à la suite de cette utilisation. L'« équipement auxiliaire » désigne, entre autres, les batteries, chargeurs, adaptateurs et alimentations non fabriqués ou fournis par Motorola. Dans ces cas de figure, la garantie est annulée.
- Un prestataire autre que Motorola (ou ses centres de service agréés) teste, règle, installe, entretient, altère, modifie ou répare les Produits de quelque manière que ce soit. Dans ces cas de figure, la garantie est annulée.
- Les batteries rechargeables qui : (a) sont chargées dans un chargeur autre que le chargeur de batterie agréé par Motorola pour la charge de ces batteries ; (b) présentent des joints cassés ou des signes d'altération ; (c) sont utilisées dans un appareil autre que le Produit pour lequel elles sont prévues ; ou (d) sont chargées et stockées à des températures supérieures à 60 °C. Dans ces cas de figure, la garantie est annulée.
- Les produits : (a) dont les numéros de série ou étiquettes de date ont été enlevés, altérés ou oblitérés ; (b) dont les numéros de série de carte ne correspondent pas, ou dont les numéros de série de carte ne correspondent pas au boîtier ; ou (c) qui ne sont pas conformes ou qui ne sont pas des boîtiers ou pièces Motorola. Dans ces cas de figure, la garantie est annulée.
- Les défauts ou dommages résultant : (a) de l'utilisation des produits d'une façon anormale ou non habituelle ; (b) d'une utilisation inappropriée ou inadaptée ; (c) d'un accident ou d'une négligence, telles que la chute des Produits sur des surfaces solides ; (d) du contact avec de l'eau, la pluie, une atmosphère très humide ou une transpiration excessive ; (e) du contact avec du sable, de la saleté ou substances similaire ; ou (f) de l'exposition à une chaleur extrême, du renversement de liquide ou de nourriture.
- Les dommages matériels occasionnés à la surface des produits, notamment rayures, fissures ou autres dommages sur un écran d'affichage, la lentille ou autres pièces extérieures exposées.
- Les défaillances de produits qui sont liées principalement à tout service de communication ou signal auquel vous pouvez être abonné ou que vous utilisez avec les Produits.
- Les cordons spirale qui sont étirés ou dont les languettes modulaires sont cassées.
- Les produits qui sont loués.

Des frais de réparation au tarif forfaitaire seront applicables aux Produits non couverts par cette garantie. Pour obtenir des informations sur les Produits devant être réparés qui ne sont pas couverts par cette garantie, composez le numéro de téléphone indiqué précédemment. Nous vous fournirons des informations concernant la disponibilité du dépannage, les tarifs, les méthodes de paiement, l'endroit où envoyer les Produits, etc.

VII. Autres limitations

Vous trouverez ci-dessous la garantie Motorola complète pour les Produits, qui indique vos recours exclusifs.

Cette garantie remplace toutes les autres garanties expresses. Les garanties implicites, y compris mais sans s'y limiter, les garanties implicites de qualité marchande et d'adéquation à un usage particulier, ne sont accordées que si elles sont spécifiquement requises par la loi en vigueur. Dans le cas contraire, elles sont spécifiquement exclues.

Motorola ne garantit aucune protection, disponibilité ou niveau de service fourni par les Produits, par un fournisseur de services ou autre.

Motorola ne garantit pas que le logiciel répondra à vos besoins ou fonctionnera en association avec tout matériel ou logiciel fourni par des tiers, que le fonctionnement des logiciels sera ininterrompu ou exempt d'erreurs, ou que tous les défauts des logiciels seront corrigés.

Motorola ne saurait en aucun cas être tenu responsable, qu'il s'agisse d'un contrat ou d'un tort (négligence incluse) pour des dommages au-delà du prix d'achat du Produit, ou pour des dommages indirects, accessoires, spéciaux ou consécutifs de quelque type que ce soit, ou pour toute perte de chiffre d'affaires ou de manque à gagner, perte d'activité, perte d'informations ou de données, ou autre perte financière découlant de ou associée à la capacité ou l'incapacité à utiliser les Produits, dans les limites dans lesquelles ces dommages peuvent être rejetés par la loi.

VIII. Dispositions relatives aux brevets et logiciels

Aux frais de Motorola, nous vous défendrons et paierons les coûts et dédommagements que vous pourrez encourir ainsi que les dommages qui pourront vous être imputés, dans la mesure où les poursuites sont basées sur une réclamation selon laquelle les Produits violent un brevet. Notre obligation est soumise aux conditions suivantes : (a) vous devez nous avertir rapidement et par écrit de l'existence d'une telle réclamation ; (b) vous nous accordez le contrôle exclusif de la défense de ces poursuites et de toutes les négociations destinées à leur règlement ou compromis ; et (c) si le Produit ou ses pièces font, ou sont susceptibles de faire, de l'avis de Motorola Solutions, l'objet d'une réclamation pour contrefaçon d'un brevet, vous nous autorisez, à notre discrétion et à nos frais : soit à vous accorder le droit de continuer à utiliser les Produits ; soit à remplacer ou modifier les Produits de façon à ce qu'ils n'enfreignent plus le brevet ; soit à vous accorder un crédit pour les Produits, en fonction de leur dépréciation, et à accepter leur retour. La dépréciation correspond à un même montant par année pendant toute la durée de vie des Produits, tel qu'établi par Motorola.

Motorola décline toute responsabilité concernant toute réclamation portant sur une violation de brevet basée sur l'association du Produit ou des pièces fournis dans le cadre de la présente garantie limitée avec des équipements auxiliaires, tel que défini dans l'article VI ci-dessus.

Il s'agit de l'entière responsabilité de Motorola en matière de violation des brevets par les Produits.

Les lois de certains pays garantissent certains droits à l'égard des logiciels sous copyright à Motorola et d'autres fournisseurs de logiciels tiers, notamment les droits exclusifs de reproduction et de distribution. Le logiciel peut être copié, utilisé et redistribué uniquement avec les Produits associés à ce logiciel. Aucune autre utilisation, y compris mais sans s'y limiter, le désassemblage ou l'ingénierie inverse de ces logiciels ou l'exercice des droits exclusifs sur ce logiciel, n'est autorisée.

Certains pays et autres juridictions n'autorisent pas l'exclusion ou la limitation des dommages consécutifs ou indirects, ou la limitation de la durée d'une garantie implicite, de sorte que les limitations ou exclusions ci-dessus peuvent ne pas s'appliquer à votre cas. Cette garantie vous donne des droits légaux spécifiques. Vous bénéficiez aussi peut-être d'autres droits qui varient d'une juridiction à une autre.

Nous contacter

Le centre d'assistance centralisé (Centralized Managed Support Operations, CMSO) est le principal service d'assistance technique inclus dans le contrat de service que votre organisation a conclu avec Motorola Solutions. Pour accélérer les temps de réponse aux clients en cas de problème, Motorola Solutions offre une assistance dans plusieurs pays du monde entier.

Les clients disposant d'un contrat de service doivent appeler le centre CMSO dans toutes les situations répertoriées à la section Responsabilités du client de leur contrat, notamment :

- Pour confirmer les analyses et le résultat du dépannage avant d'intervenir

Votre organisation a reçu des numéros de téléphone d'assistance et d'autres informations de contact correspondant à votre région géographique et à votre contrat de service. Ces informations de contact vous permettent d'obtenir la réponse la plus efficace possible. Cependant, le cas échéant, vous pouvez également rechercher le numéro d'assistance générale sur le site Web de Motorola Solutions, en procédant comme suit :

1. Saisissez motorolasolutions.com dans votre navigateur.
2. Assurez-vous que le pays ou la région de votre entreprise s'affiche sur la page. Pour changer de région, il vous suffit de cliquer ou d'appuyer sur son nom.
3. Sélectionnez Support sur la page motorolasolutions.com.

Portail de documentation

Le Portail de documentation Motorola Solutions (MSI) est une plateforme en ligne où se trouve toute la documentation utilisateur. Rendez-vous à l'adresse https://motr.la/docs.

Vous pouvez indiquer vos commentaires ou poser des questions concernant toute publication ou tout article en sélectionnant l'icône Commentaires. Voir Fournir un commentaire.

Learning Center

Découvrez les diverses opportunités d'apprentissage offertes par MSI Learning Center : assouvissez votre curiosité, consolidez votre carrière et optimisez votre impact. Rendez-vous à l'adresse https://learningcenter.motorolasolutions.com/.

Conventions concernant les icônes

La documentation a été conçue de façon à offrir divers repères visuels au lecteur. Les icônes graphiques suivantes sont utilisées dans toute la documentation.



DANGER :
le terme DANGER et l'icône de sécurité associée impliquent que le non-respect des consignes peut provoquer des blessures graves, potentiellement mortelles.



AVERTISSEMENT :
le terme AVERTISSEMENT et l'icône de sécurité associée impliquent des informations qui, si elles sont ignorées, peuvent provoquer des blessures graves, potentiellement mortelles, ou encore une sérieuse détérioration du produit.



ATTENTION :
le terme ATTENTION et l'icône de sécurité associée impliquent des informations qui, si elles sont ignorées, peuvent provoquer des blessures légères ou modérées, ou encore une sérieuse détérioration du produit.

ATTENTION :
le terme ATTENTION peut être utilisé sans l'icône de sécurité pour avertir d'éventuels blessures ou dommages non liés au produit.



IMPORTANT :
le terme IMPORTANT implique des informations essentielles concernant le sujet abordé, mais qui ne relèvent ni du niveau ATTENTION ni du niveau AVERTISSEMENT. Aucun niveau d'avertissement n'est associé aux annotations IMPORTANT.



REMARQUE :
le terme REMARQUE implique des informations plus importantes que le texte qui les entoure, telles que des exceptions ou des conditions préalables. Elles indiquent également au lecteur où se reporter pour obtenir des informations complémentaires, lui rappellent comment effectuer une action (si celle-ci ne fait pas partie de la procédure en cours, par exemple) ou lui indiquent où se trouve un élément spécifique sur l'écran. Aucun niveau d'avertissement n'est associé aux remarques.

Conventions de style

Ce document se présente selon les conventions suivantes :

Convention	Description
Gras	Cette typographie est utilisée pour les noms de fenêtres, de boutons, d'étiquettes, etc. lorsqu'ils apparaissent à l'écran (exemple : la fenêtre **Navigateur d'alarmes**). S'il est clair qu'il est question, par exemple, d'un bouton, le nom de ce bouton est utilisé seul (exemple : Cliquez sur **OK**).
`Monospacing font in bold`	Cette typographie est utilisée pour les mots devant être saisis exactement tels qu'ils apparaissent dans le texte (exemple : Dans le champ **Adresse**, saisissez `http://ucs01.ucs:9080/`).
`Police à taille fixe`	Cette typographie est utilisée pour les messages, invites de commande et autres textes qui s'affichent sur l'écran de l'ordinateur (exemple : `Une destination d'interruption a été ajoutée`).
`<Police à taille fixe en gras et italique>`	Cette typographie est utilisée avec des crochets pour les espaces réservés aux termes spécifiques d'un ensemble (exemple : *`<numéro de routeur>`*). **REMARQUE :** Dans les séries à saisir, les crochets sont omis afin d'éviter toute confusion quant à leur inclusion dans le texte à saisir.
LETTRES MAJUSCULES	Cette typographie est utilisée pour les touches de clavier (exemple : Appuyez sur Y, puis sur ENTRÉE).
Italique	Cette typographie est utilisée pour les citations. Il s'agit généralement de noms de document ou de phrases provenant d'un autre document (exemple : *Présentation du système Dimetra IP*).
→	Une flèche → (pointant vers la droite) est utilisée pour indiquer la structure d'un menu ou d'un onglet dans les instructions de sélection d'un élément de menu (exemple : **Fichier**→**Enregistrer**) ou d'un sous-onglet spécifique.

Chapitre 1

Présentation du chargeur

Les compartiments du chargeur peuvent accueillir une radio avec batterie, une radio avec batterie dans un étui ou une batterie seule. Les performances de charge sont meilleures à température ambiante.

REMARQUE :
Éteignez votre radio avant de charger la radio avec batterie.

Figure 1 : Vue de dessous du chargeur pour unités multiples

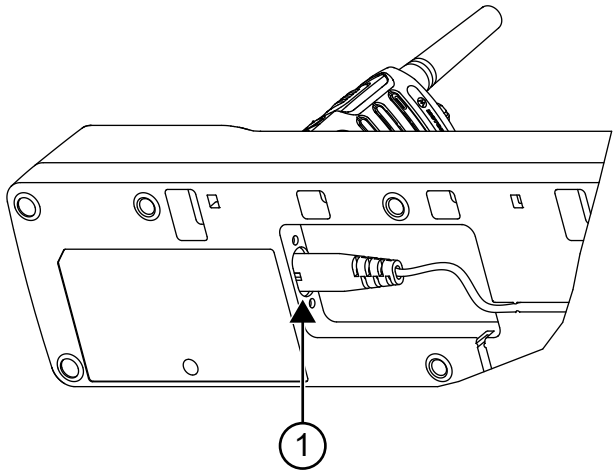

Tableau 1 : Vue de dessous du chargeur pour unités multiples

Numéro	Description
1	Réceptacle d'alimentation du chargeur

Figure 2 : Vue avant du chargeur pour unités multiples

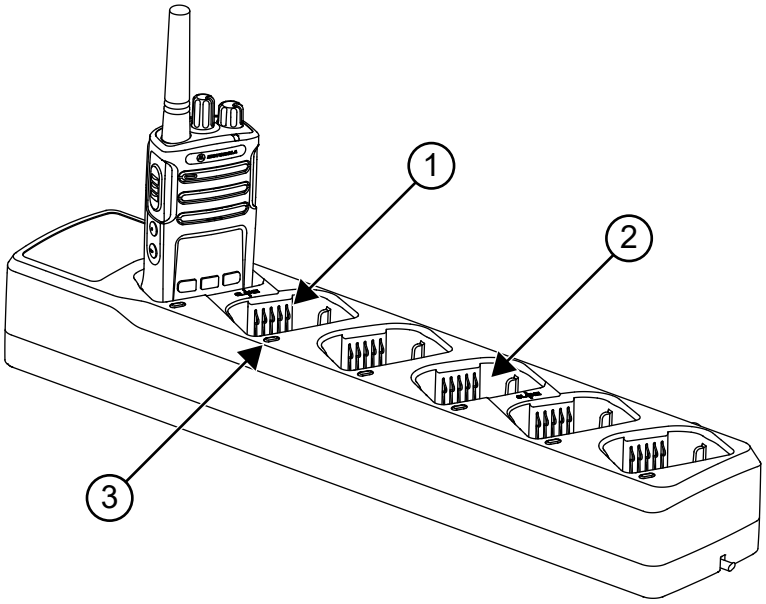

Tableau 2 : Description de la vue avant du chargeur pour unités multiples

Numéro	Description
1	Contacts de charge
2	Compartiment de charge
3	Indicateur de charge

Chapitre 2

Batteries et cordons d'alimentation agréés par Motorola Solutions

Batteries agréées par Motorola Solutions

Tableau 3 : Batteries agréées par Motorola Solutions

Référence	Description
PMNN4434_	Batterie lithium-ion standard
PMNN4453_	Batterie lithium-ion haute capacité

Cordons d'alimentation agréés par Motorola Solutions

Tableau 4 : Cordons d'alimentation agréés par Motorola Solutions

Kit de chargeur	Description	Cordon d'alimentation	Type de fiche
PMLN6387_	Plateau de charge pour unités multiples	N/A	N/A
PMLN6384_	Chargeur pour unités multiples (Amérique du Nord)	3004209T04	Amérique du Nord
PMLN6385_	Chargeur pour unités multiples (Europe/Royaume-Uni)	3004209T01/T02	Europe/Royaume-Uni

Chapitre 3

Instructions d'utilisation

Cette section contient les informations de charge de votre chargeur.

3.1 Procédure de charge

Procédure :

1. Branchez l'extrémité du cordon d'alimentation destinée au chargeur sur le connecteur situé sous le chargeur.

   Figure 3 : Réceptacle d'alimentation du chargeur

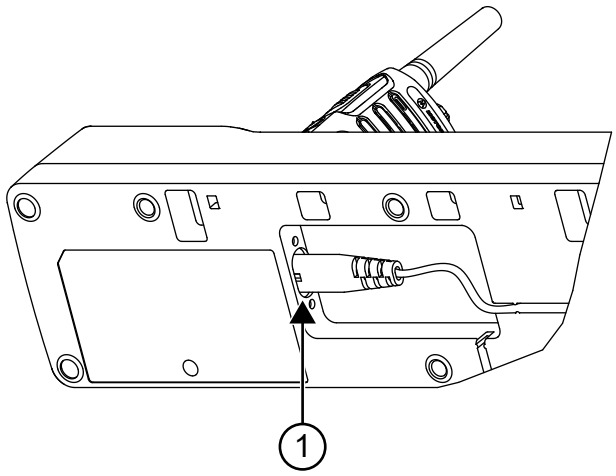

Numéro	Description
1	Réceptacle d'alimentation du chargeur

2. Branchez l'autre extrémité du cordon d'alimentation sur une prise de courant alternatif (CA) appropriée.

   La LED clignote en vert dès que la mise sous tension est réussie.

3. Insérez une batterie ou une radio éteinte avec batterie dans un compartiment disponible.
   a. Alignez la rainure de la batterie sur le rail surélevé du compartiment.
   b. Insérez la batterie vers le fond du compartiment.
   c. Enfoncez-la entièrement dans le compartiment.

   La LED du chargeur indique l'état du niveau de charge de la batterie, comme indiqué dans le Tableau 3. La LED du chargeur s'allume en rouge si la batterie est en cours de charge rapide et en vert si la batterie est complètement chargée.

4. Retirez une radio ou une batterie du compartiment des deux mains : l'une pour tenir et maintenir le chargeur, l'autre pour retirer la radio ou la batterie.

3.1.1

Charge d'une batterie seule

Procédure :

Alignez la rainure de la batterie sur le rail surélevé du compartiment.

Figure 4 : Charge d'une batterie seule

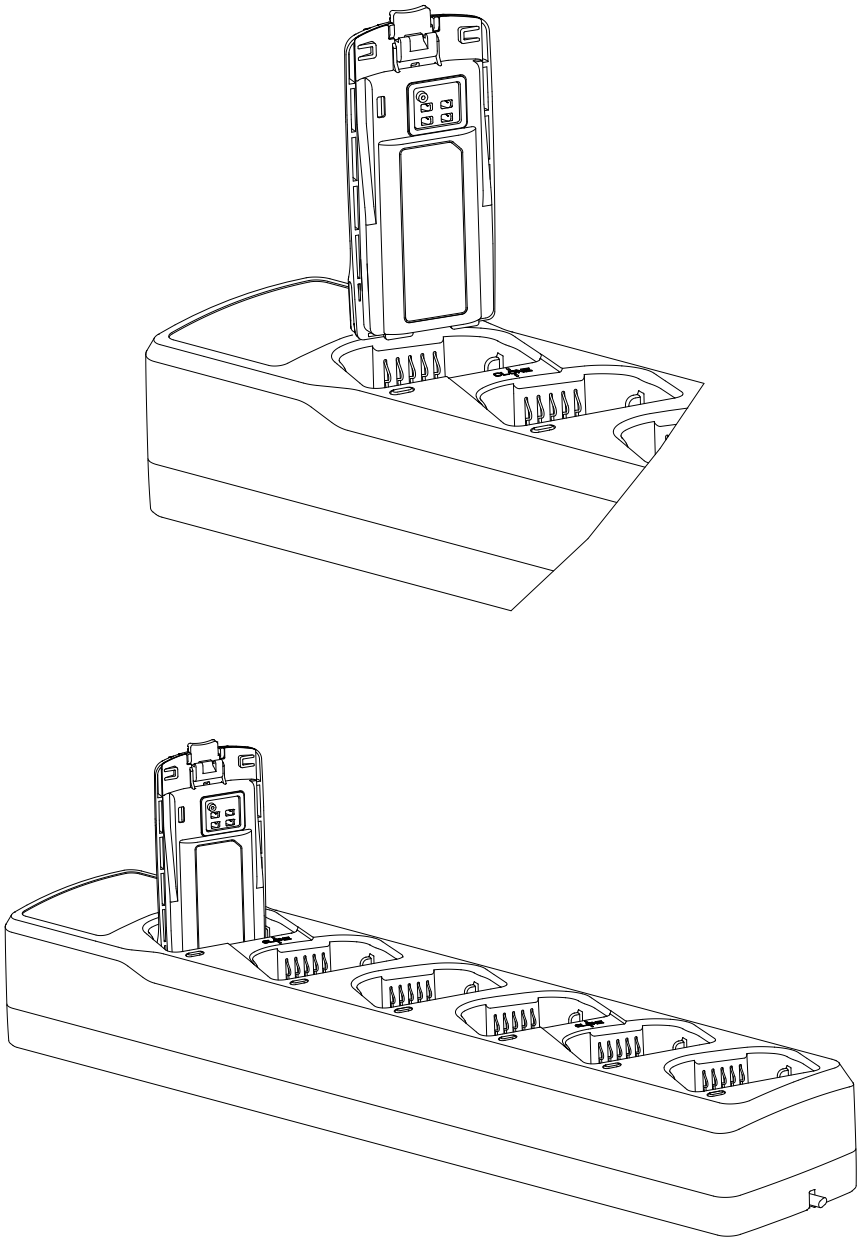

3.2

Programmation des radios par clonage

Ce chargeur pour unités multiples vous permet de cloner jusqu'à deux radios à la fois (2 radios sources et 2 radios cibles) à l'aide des compartiments 1, 2 et 4, 5. Le but du clonage consiste à copier l'image des fonctions d'une radio.

Prérequis :

- Reportez-vous au manuel de la radio pour connaître la séquence de boutons permettant d'activer la radio principale et pour en savoir plus sur la procédure de clonage.
- Assurez-vous que les batteries sont entièrement chargées et que les contacts ne sont pas contaminés ou ne produisent pas de connexions défectueuses.

Procédure :

1. Allumez la radio secondaire et insérez-la dans le compartiment 2 ou 5.
2. Insérez la radio principale dans le compartiment 1 ou 4 en fonction de l'emplacement de la radio secondaire.

   REMARQUE :
   avant d'insérer la radio principale dans un des compartiments, elle doit être préparée pour le clonage par le biais de quelques appuis sur le bouton principal.

   Figure 5 : Clonage des radios

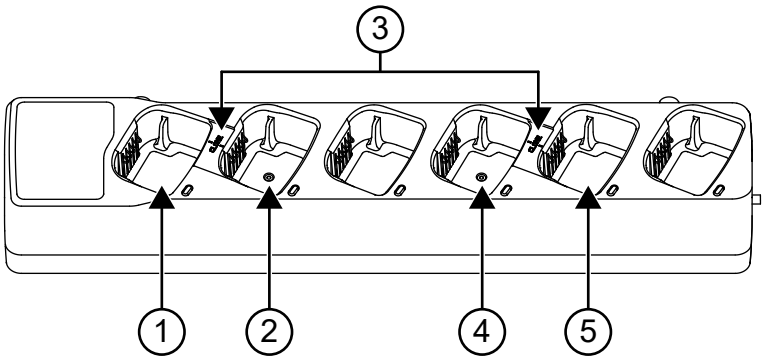

Numéro	Description
1	Compartiment de charge 1
2	Compartiment de charge 2
3	Symbole « CLONE »
4	Compartiment de charge 4
5	Compartiment de charge 5

3. Appuyez sur le bouton principal de la radio principale pour commencer le clonage.

   REMARQUE :
   - Les tonalités indiquent si le clonage est correct ou non.
   - Le processus de clonage prend moins de 4 secondes.

Chapitre 4

Indications de la LED du chargeur et dépannage

Lors de la résolution de problèmes, observez toujours la couleur de la LED.

Tableau 5 : Indications de la LED du chargeur

Indication	État de la LED	Description
Mise sous tension	Un seul clignotement vert 	Le chargeur est prêt à être utilisé.
Pas de batterie dans le compartiment	Éteinte 	Le chargeur détecte que la batterie n'est pas valide ou est endommagée.
En attente de charge rapide	Orange clignotant 	La batterie est en cours de récupération de sous-tension. **REMARQUE :** le chargeur passe automatiquement en charge lorsque la température de la batterie augmente ou diminue.
Erreur	Rouge à clignotement rapide 	• La batterie n'est pas valide ou est endommagée, ou une tension d'alimentation incorrecte est utilisée. • Délai de récupération de sous-tension de la batterie (60 minutes)
En charge	Rouge fixe 	La batterie est en cours de charge.
Chargée	Vert fixe 	La batterie est prête à être utilisée.

REMARQUE : si la LED du chargeur affiche une indication négative, retirez la batterie du compartiment. Inspectez les contacts du chargeur et de la batterie pour vous assurer qu'ils sont propres. Insérez à nouveau la batterie. Inspectez le cordon d'alimentation et les connecteurs du chargeur pour vous assurer qu'ils sont propres et prêts à l'emploi. Si l'indication négative persiste, contactez votre représentant commercial Motorola Solutions.

Si la LED ne s'allume **pas du tout** :

1. Vérifiez que la radio avec batterie, ou la batterie seule, est insérée correctement.
2. Vérifiez que le cordon d'alimentation est correctement raccordé au chargeur et à la prise de courant alternatif (CA), et que celle-ci est alimentée.
3. Vérifiez que la batterie utilisée avec la radio est une batterie agréée par Motorola Solutions répertoriée dans la section Batteries et cordons d'alimentation agréés par Motorola Solutions à la page 13.

3. تأكد من أن البطارية المستخدمة مع الراديو من بطاريات شركة Motorola Solutions المعتمدة المدرجة في البطاريات وأسلاك الطاقة المعتمدة من شركة Motorola Solutions في صفحة 13.