Alle Rechte vorbehalten / all rights reserved © Telegärtner K.Gärtner GmbH D-71144 Steinenbronn Lerchenstrasse 35 Germany Phone: +49 7157/125-0 Fax: +49 7157/125-5120 www.telegaertner.com

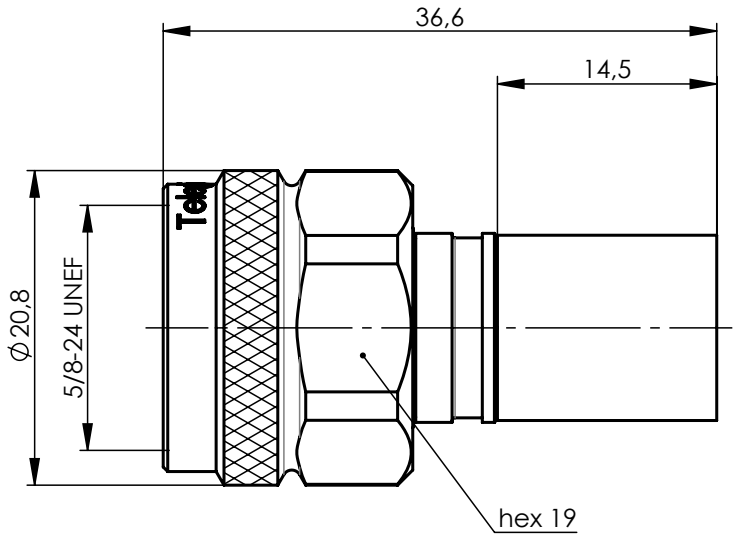

Mechanical characteristics	**Mechanische Eigenschaften**	
cable group	Kabelgruppe	ⓐ G37: 2.7/7.3 AF, 2.7/7.3 CF, 213CRT7 Low Loss, 7810A, 9913, 9913F, C2FCP, C2FP, CNT-400, ⓑ EC 400, HPF 400, LMR-400, MCR 400 AFB, ⓒ Speedfoam 400 HFJ, TZC 500 32, WBC-400, WCX400
interface dimensions acc. to	Steckgesicht nach	IEC 61169-16
assembly code	Montageanleitung	B3426

Components	***Bauteile***	***Materials / Material***	***Finish / Oberfläche***
centre contact	Innenkontakt	CuZn39Pb3	Cu2Ag5
other metal parts	sonstige Metallteile	CuZn39Pb3	CuSnZn3
crimp ferrule	Crimprohr	Cu SF w	CuSnZn3
insulator	Isolierung	PTFE	
gasket	Dichtung	silicone / Silikon	

Environmental	**Umgebung**	
RoHS compliant	RoHS konform	2011/65/EU
operating temp.	Betriebstemperatur	-40°C / +85°C ⓓ

Änd./ *rev. index*	Änderungs-Nr. / *revision code*	Datum/ *date*	Name/ *name*
a	15875	26.08.2004	GE
b	20137	30.07.2008	MA
c	21949	21.06.2010	GB
d	**500000001461**	**11.04.2024**	**JM**

	Datum/ *date*	Name/ *name*	Gewicht/ weight [g]
gez./ *drawn*	21.08.2012	MA	ca./approx.
gepr./ *appr.*	13.09.2012	BJ	

Maßstab/ *scale*: 2:1

Benennung/ *title*: N Plg str cr/cr G37
N Plg str cr/cr G37

Telegärtner

untol. Maße/ *dim. without tolerances according to*

Unterl./ *doc. type*: CUG

Materialnr./ material *no.*: 100023916

Maße/ *dimensions*: mm

Original : DIN A4

Ersatz für/ *replaces*: Zeichnung vom 27.09.2000

PDM Nr./ *pdm no.*: J01020A0127

Blatt/ *sheet* 1 von/ *of* 1

Montagecode
B34XX
assembly code

Assembly Instruction
Montageanweisung

Montagecode
B34XX
assembly code

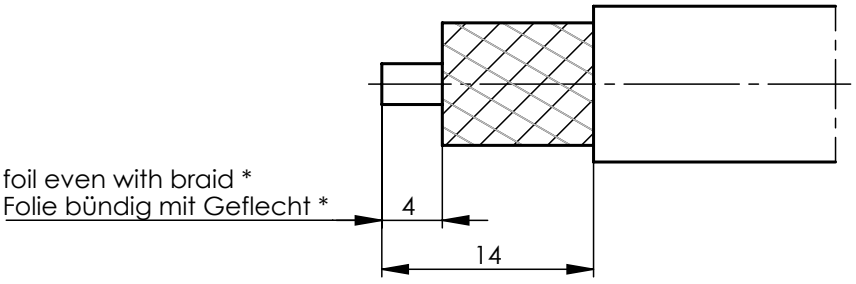

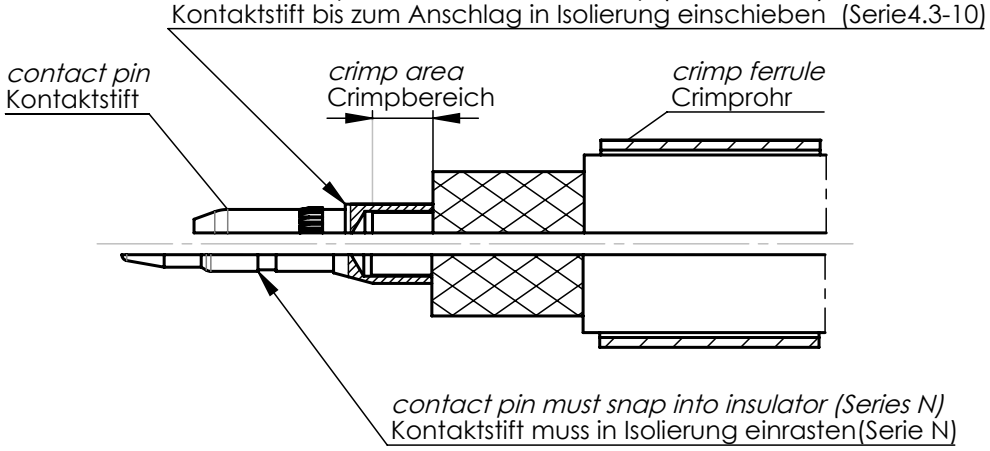

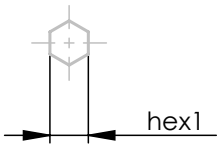

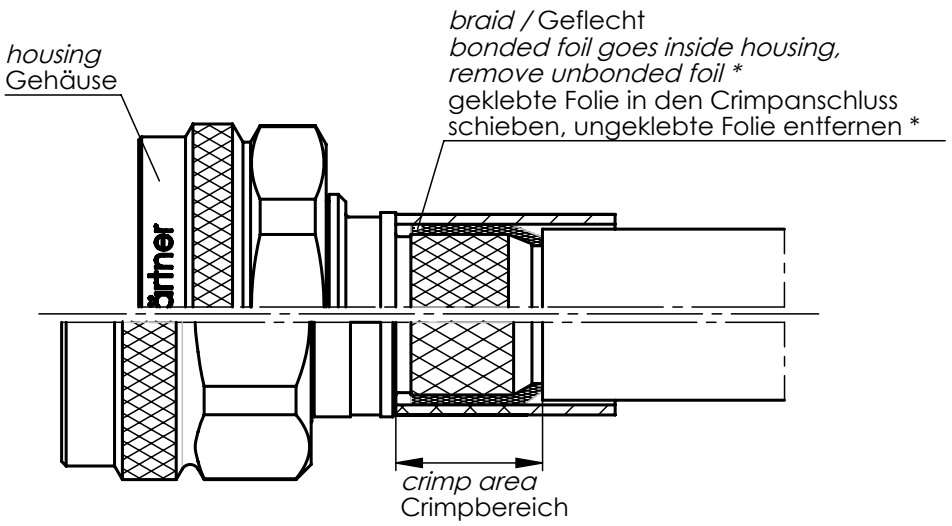

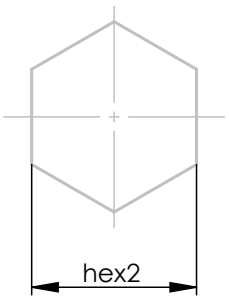

* *only for cables with foil* / nur für Kabel mit Folie

XX	*crimp insert* Crimpeinsatz	*hex1 x lenght* 6kt1 x Länge	*hex2 x lenght* 6kt2 x Länge	
12	N01003D1274	2.54x2.3	10.9x10	
26	N01003A0030	3.25x3.5	10.9x10	

Änd./ *rev. Index*	Änderungs-Nr. / *revision code*	Datum/ *date*	Name/ *name*
e	28867	07.07.2017	BJ
d	26127	12.09.2014	AS
c	23387	28.11.2011	MA

	Datum/ *date*	Name/ *name*
gez./ *drawn*	10.09.2014	AS
gepr./ *appr.*	15.09.2014	BJ

Benennung/ *title*
Series N / 4.3-10 crimp / crimp
Serie N / 4.3-10 crimp / crimp

Unterl./ *doc. type* R
Zeichnungsnr./ *drawing no.* T00100B3400

Ersatz für / *replaces*
Zeichnung vom 26.09.2000

Original *original* A4
Blatt/ *sheet* 1 von/ *of* 1

Maßstab/ *scale* 2:1

Telegärtner

Alle Rechte vorbehalten / all rights reserved © Telegärtner K.Gärtner GmbH D-71144 Steinenbronn Lerchenstrasse 35 Germany Phone: +49 7157/125-0 Fax: +49 7157/125-120 www.telegaertner.com