Duplexeur ultra compact á intégrer pour les radios téléphones cellulaires TETRA

DESCRIPTION

- Duplexeur miniature, faible poids et taille réduite.
- Idéale pour l'intégration dans les radios téléphones compactes.
- Quatre cavités côté Tx, quatre cavités côté Rx.
- Faible perte d'insertion, et faible variation de température.
- Conception mécanique solide.
- Testé pour tout environnement.



SPÉCIFICATIONS

Électrique FR	
Modèle	MIX 70/44-PR-TETRA
Fréquence	380 - 460 MHz
Puissance D'Entrée Max.	25 W
Perte D'Insertion De Bande Passante	≤ 2.0 dB (typ. 1.8 dB)
Impédance	50 Ω
ROS	< 1.5:1
Stop Attente De Bande	> 60 dB

Mécanique FR	
Connexion(s)	SMA(f)
Dimensions	118 (incl. conn.) x 51 x 27 mm
Poids	Environ0.12 kg

Environnement	
Gamme De Température De Fonctionnement	-30 °C to +60 °C

COMMANDE

Model	N ° de produit.	Spécifications	Fréquence
MIX 70/44-PR- TETRA-1-SMA(f)	200000629	Hautrur du Boitier: 27 mm	380 - 385 MHz / 390 - 395 MHz
MIX 70/44-PR- TETRA-2-SMA(f)	200002353	Hautrur du Boitier: 27 mm	385 - 390 MHz / 395 - 400 MHz
MIX 70/44-PR- TETRA-3-SMA(f)	200002354	Hautrur du Boitier: 27 mm	410 - 415 MHz / 420 - 425 MHz
MIX 70/44-PR- TETRA-4-SMA(f)	200002375	Hautrur du Boitier: 27 mm	415 - 420 MHz / 425 - 430 MHz
MIX 70/44-PR- TETRA-5-SMA(f)	200002376	Hautrur du Boitier: 22 mm	450 - 455 MHz / 460 - 465 MHz
MIX 70/44-PR- TETRA-6-SMA(f)	200002377	Hautrur du Boitier: 22 mm	455 - 460 MHz / 465 - 470 MHz
Accessoires			
Mounting Kit for HYTERA RD 965	200002517		

NOTE DE COMMANDE

Ces filtres peuvent être livrés avec d\'autres types de connecteurs sur demande:
- MCX à angle
- MCX droit

Le kit de câbles HYTERA est utilisé pour la fixation du duplexeur à l\'intérieur du répétiteur HYTERA RD 965. Il comprend 3 câbles. Un manuel pour la fixation du duplexeur est fourni avec le kit.

COURBES DE REPONSE TYPIQUES

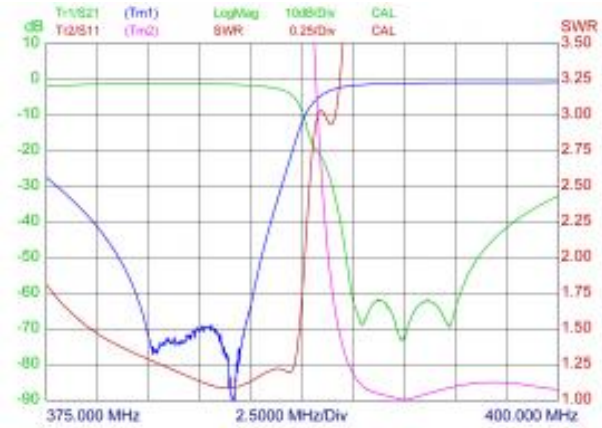

DIMENSIONS FONCTIONNELLES

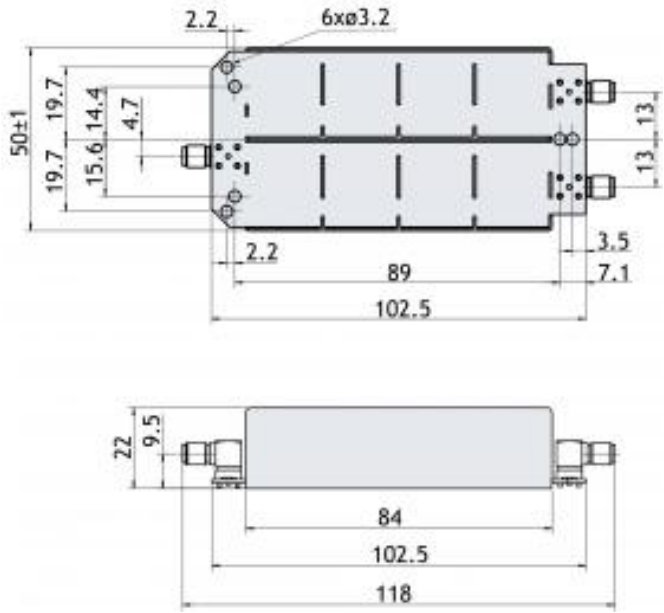

HAUTEUR DU BOITIER 22 mm

DIMENSIONS FONCTIONNELLES:

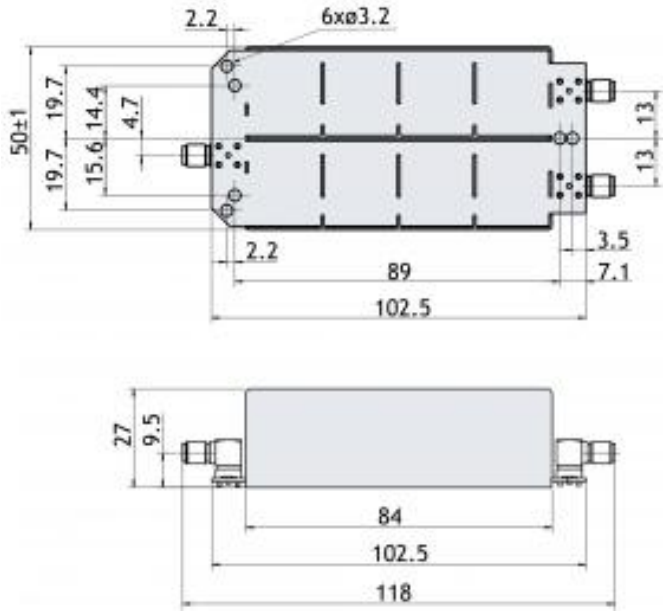

HAUTEUR DU BOITIER 27 mm